Mod. G7F4BPW Cod. 18602100
Mod. G7F4MPW Cod. 18602600

	n.	1	3
	Ø mm	90	120
	kW	**3,5**	**6**
	kcal/h	3.010	5.160
	Btu/h	11.942	20.472
TOT	**kW**	**21,5**	
	kcal/h	18.490	
	Btu/h	73.358	
	G30/G31	kg/h	1,70
	G20	m³/h	2,28
	G25	m³/h	2,65
kg	**Kg**	**35**	(G7F4BPW)
	Kg	**52**	(G7F4MPW)

OPTIONAL
Griglie in acciaio inox / Stainless steel grids / Grilles en acier inoxydable / Roste aus rostfreiem Edelstahl

2P 400 2 porte con maniglia spessore 20/10 per i modelli con mobile / 2 doors with handle of 20/10 thickness for cabinet versions / 2 portes avec poignée de épaisseur 20/10 pour les modèles sur meuble / 2 Türen mit Griff Stärke 20/10 für Modelle mit Möbel

CARATTERISTICHE TECNICHE E FUNZIONALI
Piano di lavoro e pannelli frontali in acciaio inox AISI 304. Bruciatori interamente in ghisa, garantiti a vita, azionati da rubinetto valvolato e fissati a tenuta di liquidi al piano in acciaio AISI 304 a profondo stampaggio. Termocoppia di sicurezza su entrambi i modelli. Modelli dotati di fiamma pilota fuochi protetta da copertura in ottone per una facile pulizia e manutenzione. Piedini regolabili.

TECHNICAL AND FUNCTIONAL FEATURES
AISI 304 stainless steel worktop and front panels. Cast iron burners, guaranteed for life, activated by a valve cock and sealed to the deep drawn worktop in AISI 304 steel. Safety thermocouple on both models. Models equipped with burner pilot flame protected by a brass cap for an easy cleaning and maintenance. Adjustable feet.

CARACTÉRISTIQUES TECHNIQUES ET FONCTIONNELLES
Plan de travail et panneaux frontaux en acier inoxydable AISI 304. Brûleurs entièrement en fonte, garantis à vie, actionnés par un robinet à vanne et scellés au plan en acier AISI 304 à emboutissage profond. Thermocouple de sécurité sur les deux modèles. Modèles dotés d'une flamme pilote des feux protégée par un chapeau en laiton facilitant le nettoyage et la maintenance. Pieds réglables.

TECHNISCHE UND FUNKTIONELLE EIGENSCHAFTEN
Arbeitsfläche und Vorderfront aus rostfreiem Edelstahl AISI 304. Brenner komplett aus Gusseisen, mit unbegrenzter Garantie, Steuerung über flüssigkeitsdicht an dem formgestanzten Kochfeld aus Stahl AISI 304 befestigten Ventilhahn. Beide Modelle mit Sicherheits-Thermolement. Pilotflamme der Modelle mit Messingschutz, für eine leichtere Reinigung und Wartung. Höhenverstellbare Füße.

G	connessione gas / gas connection / raccordement gaz / Gasanschluß	R 1/2 UNI ISO 7/1	**kW 21,5**

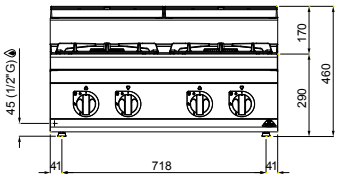

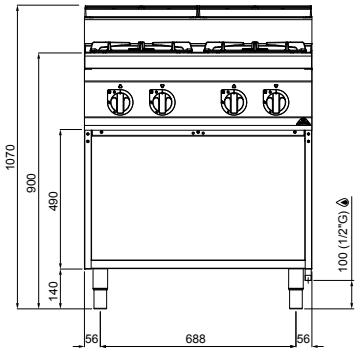

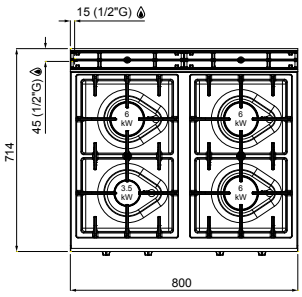

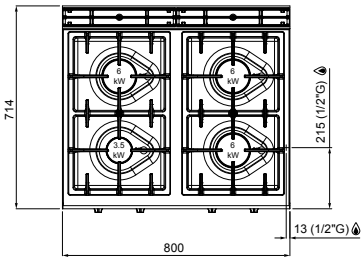

BERTO'S
CHEF SOLUTIONS